Mod. GOUPIL G4 L
FURGONE LONG / VAN LONG

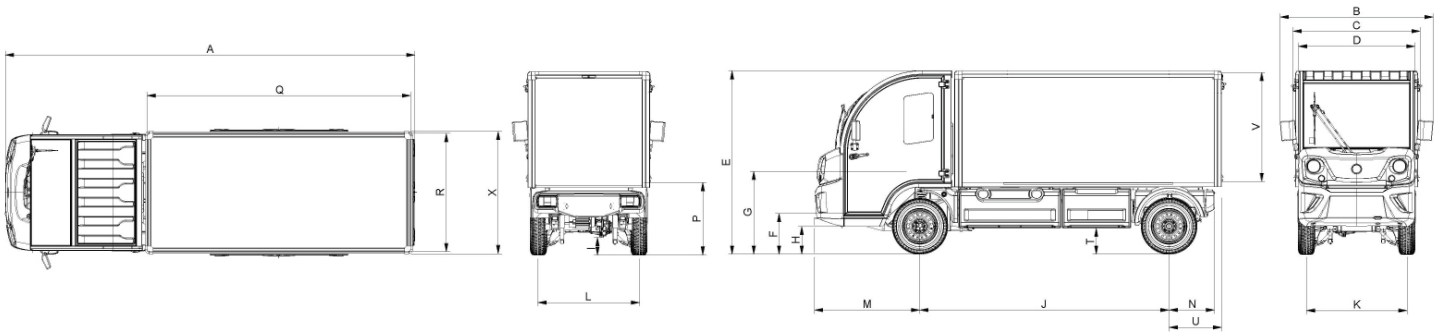

DIMENSIONS	A	B	C	D	E	F	G	H	I	J	K	L	M	N	P	Q	R	T	U	V	X
mm	4.225	1.574	1.305	1.200	1.893	423	897	288	175	2.572	1.045	1.045	1.089	468	750	2.757	1.218	282	564	1125	1.260

PRESTAZIONI / PERFORMANCES	
Categoria omologazione stradale EU / EU type of certification	N1
Numero passeggeri / Seating	2
Velocità massima / Max speed	50 km/h
Peso totale a terra (P.P.T) / Gross vehicle mass (GVM)	2100 kg
Capacità di traino massima (fuoristrada) / Gross combination mass (GCM) off road	3500 kg
Pendenza massima superabile / Max. slope (with no load)	30%
Raggio di sterzata (marciapiede a marciapiede) / Turning radius (kerb to kerb)	5.350 mm
Raggio di sterzata (muro a muro) / Turning radius (wall to wall)	4.800 mm
MOTORE / ENGINE	
Motore / Engine type	AC 48 V Induzione - asincrono / AC 48 V Induction - asynchronous
Potenza nominale / Nominal power	10 kW
Potenza massima / Max power	16,5 kW
Coppia massima / Max torque	76 Nm
TRASMISSIONE / TRANSMISSION	
Tipo / Type of transmission	Ponte con riduttore e differenziale / Rigid axle with reducer and differential
Rapporto / Gear ratio	14.87:1.0
CONTROLLER	
Produttore / Producer	Curtis
Voltaggio - amperaggio / Voltage - amperage	36-48 V 450A
FRENI / BRAKES	
Sistema principale di freni / Main brakes system	Sistema idraulico a X con doppio circuito / X-hydraulic system with dual circuit
Freni anteriori a disco / Front disk brakes	Ø 247 mm
Freni posteriori a tamburo / Rear drum brakes	Ø 230 mm
Freno stazionamento / Parking brake	Azionamento manuale / Hand actuated
SOSPENSIONI / SUSPENSIONS	
Anteriore / Front	Indipendente triangolare tipo McPherson con ammortizzatori idraulici e molle elicoidali - escursione 163 mm / Indipendent triangular McPherson type with hydraulic shock absorbers and coil springs - travel 163 mm
Posteriore / Rear	A balestra con lame in composite con ammortizzatori idraulici e molle - escursione 96 mm / Rigid linkage, hydraulic shock absorbers and composite leaf springs - travel 96 mm
PNEUMATICI / TYRES	
Stradali / Road type tyres	Radiale tubeless / Tubeless radial steel
Dimensione pneumatico / Tyre size	155 R13 C 90Q
Cerchio in acciaio stampato/ Steel stamped rim	4Jx13 4/115/85 ET10
Pressione consigliata / Recommended pressure	3,5 bar
Pressione massima / Maximum pressure	4,5 bar

BATTERIE / BATTERIES		
Tecnologia / Technology	Litio LiFePo4 / Lithium LiFePo4	
Capacità / Battery pack capacity (kWh)	9,2	14,4
Voltaggio / Voltage (V)	51,2	
Amperaggio / Amperage (Ah)	200	300
Autonomia batterie - Ciclo WLTP / Vehicle range (WLTP) (km)	92	135
Peso batterie / Battery weight (kg)	148	192
Tempo ricarica / Charging time	4h15 @13A	6h30 @13A
Caricabatterie a bordo ad alta frequenza / On board charger high frequency (V/A)	48 V/50A	
Alimentazione elettrica / Power supply	230 V 16A	
Batteria ausiliare 12 V / Auxialy battery 12 V	Incorporata / Yes	

VEICOLO 100% ELETTRICO
100% ELECTRIC VEHICLE

IDONEO ALLA CIRCOLAZIONE STRADALE
STREET LEGAL

FURGONE: DIMENSIONI & CAPACITÀ VAN: DIMENSIONS & CAPACITIES	PIOMBO / LEAD			LITIO / LITHIUM	
Portata utile / Load capacity (kg)	859	766	692	737	693
Dimensioni L x W x H - esterne / Dimensions L x W x H - external (mm)	2.207 x 1.260 x 1.125				
Volume utile / Useful capacity (m3)	3				

EQUIPAGGIAMENTO DI SERIE / STANDARD EQUIPMENT
Telaio in acciaio / Steel chassis
Parabrezza riscaldato per sbrinamento/disappannamento / Heated front windscreen for defrosting/demisting
Tergicristallo con liquido lavavetri / Wiper and washer system
Pantine parasole / Sun visors
Lunotto posteriore / Cabin rear window
Sportelli con chiusura centralizzata e finestrini scorrevoli / Central locking doors and sliding windows
Sedili regolabili anatomici con poggiatesta / Ergonomic adjustable seats with head-rest
Sensore pressione nel sedile del conducente / Sensor and immobiliser on driver's seat
Cinture di sicurezza a 3 punti / 3-point seat belts
Cruscotto tipo automobilistico / Automotive dashboard
Display a colori LCD ad alta definizione / High definition LCD color display
Chiave di accensione e bloccaggio dello sterzo / Ignition key and steering lock
Clacson / Horn
Presa 12V (20A massimo) / 12V socket (max 20A)
Selettore di alta o bassa velocità / Low or high speed switch
Tappetini in gomma / Rubber mats
Specchietti retrovisori / Rearview mirror
Frenatura con sistema di recupero energia / Electric proportional braking
Freno di stazionamento con sensore di inibizione / Handbrake with torque limiting sensor
Pneumatici estivi 155/80R13 / Road tires tubeless 155R13C
Pulsante di emergenza blocco veicolo / Circuit
Spia indicatore di carica / Charge status indicator lamp
Protezione di scarica completa / Full discharge protection
Luci diurne a LED / LED running
Luci di emergenza / Emergency lights
Retronebbia e luce di retromarcia / Rear fog light and reverse light
Presa di ricarica a 4 poli / 4-pole charging socket

FURGONE: ACCESSORI / VAN: ACCESSORIES	
Porte laterali / Side doors	o
Porta posteriore / Rear door	o
Serrande in alluminio (laterali/posteriore) / Side/rear aluminium shutters	o
Chiusure centralizzate (serrande) / Central locking (shutters)	o
Luce interna / Interior box van light	o
Portapacchi / Roof rack	o
Separatore interno di carico / Internal load separator	o
Verniciatura furgone colore a scelta / Exterior paint color of your choice	o

- ● Di Serie
- o Opzionale

EQUIPAGGIAMENTO OPZIONALE / OPTIONAL EQUIPMENT	
PNEUMATICI / TYRES	Invernali 155/80R13 79Q / Winter tyres 155/80R13 79Q
POSIZIONE GUIDA / DRIVING POSITION	A destra / Right
COMFORT IN CABINA / CAB COMFORT	Riscaldamento termico Webasto 2000 W / Diesel heater unit Webasto 2000 W
	Riscaldamento elettrico 1300 W / Electric heater unit 1300 W
	Aria condizionata 1800W / Air-conditioning 1800W
	Servosterzo elettrico / Electric power steering
	Autoradio MP3-bluetooth / Car radio mp3-bluetooth
	Porta USB x2 | 3.15 A / USB plug x2 | 3.15 A
	Sedile riscaldati / Heated seats
	Sedili schienali regolabili / Adjustable backrest seats
SISTEMAZIONE & COMPARTI / ARRANGEMENTS & COMPARTMENTS	Box porta attrezzi lato sinistro / Left lateral storage case
	Box porta attrezzi lato destro / Right lateral storage case
	Vano portaoggetti centrale in cabina / Central storage box in cab
	Porta bottiglia/vassoio porta documenti / Bottle/documents holder
	Box porta attrezzi con chiave / Storage case with key
	Box trasversale / Transversal box
PROTEZIONE & SICUREZZA / SAFETY & SECURITY	Protezione di plastica porta destra / plastic protection right door
	Protezione di plastica porta sinistra / plastic protection left door
	Barre laterali paraincastro destra / right side guards
	Barre laterali paraincastro sinistra / Left side guards
	Ruota di scorta 155R13C / Spare wheel 155R13C
	Cric & manovella / Jack and crank
	Estintore a polvere / Powder extinguisher
	Bomboletta riparazione forature / Antipuncture treatment
	Kit sicurezza / Security kit
SEGNALAZIONE STRADALE / TRAFFIC SIGNALLING	Avvisatore acustico retromarcia / Reverse buzzer
	Avvisatore acustico marcia avanti & retromarcia / Rear & forward buzzer
	Kit segnalazione / Signalling set
	Barra sul tetto con lampeggiante / Roof bar + flash light
	Fanale di lavoro / LED working light
	Kit bande rifrangenti classe 2 / Kit of class 2 reflective bands
TRAINO / TOWING	Gancio traino-presa rimorchio / Tow hitch-trailer plug
	Gancio traino Rockinger / Rockinger hitch
ALTRI / OTHER EQUIPMENTS	Telecamera posteriore/ rearview camera
	Kit cabina senza sportelli / Lateral doorless kit
	Limitatore velocità 20 km/h / Electronic high speed regulator 20 km/h
	Limitatore velocità 27 km/h / Electronic high speed regulator 27 km/h
	Cavo ricarica da 5 metri / 5 meters electrical extension

AMPIA GAMMA COLORI

N.B. Le specifiche tecniche, le prestazioni, gli accessori e le immagini riportati in questa scheda sono da considerarsi puramente indicativi e possono subire modifiche o non coincidere con l'effettiva dotazione tecnica e gli accessori dello specifico veicolo, senza alcun obbligo di preavviso. È pertanto necessario verificarne la corrispondenza. Exelentia S.r.l. declina ogni responsabilità per eventuali involontarie incongruenze tra le effettive caratteristiche dello specifico veicolo e i dati presenti sulla scheda informativa, che non rappresentano in alcun modo un impegno contrattuale.

NOTE All technical specifications, performance, accessories and visuals indicated in this technical data sheet are for illustrative purposes only and subject to variation without notice. For details contact your authorized distributor. The product is available only for Italian market. Exelentia S.r.l. does not assume any responsibility regarding the content. All information in this document do not represent a contractual commitment.

Exelentia Srl
Centro Direzionale Commercity 00148 Roma (Italy) - Viale Alexandre Gustave Eiffel 100 - Isola R 33 - T (+39) 06 602 072 777 - F (+39) 06 602 072 799 - www.exelentia.it